INCASSI

VIRGO grande quadro 13W TRIMLESS A5-850

Apparecchio ad incasso senza bordo orientabile sui due assi di 30° e 350°, completo di sorgente luminosa a LED ad alta efficienza a tecnologia Chip On Board. Realizzato in alluminio verniciato a polvere epossipoliestere l'apparecchio è fornito di parabola da 40° (24° a richiesta). Il grado di protezione contro la penetrazione di polvere, corpi solidi e liquidi é IP23. Driver remoto incluso.

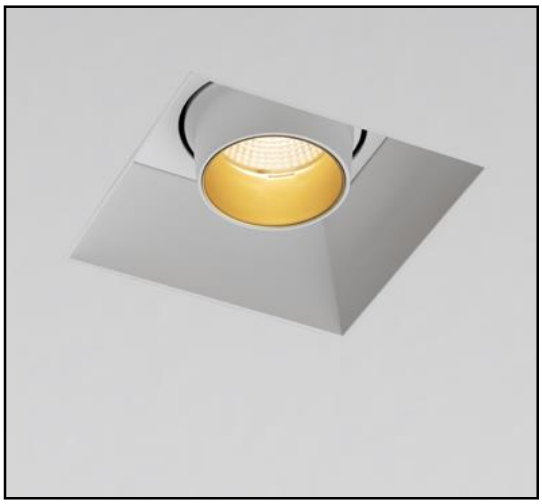

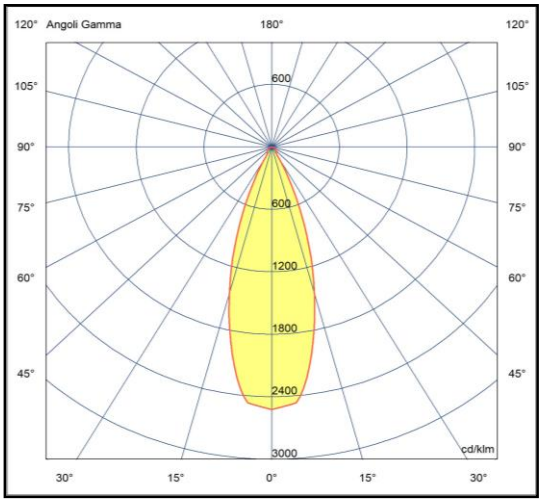

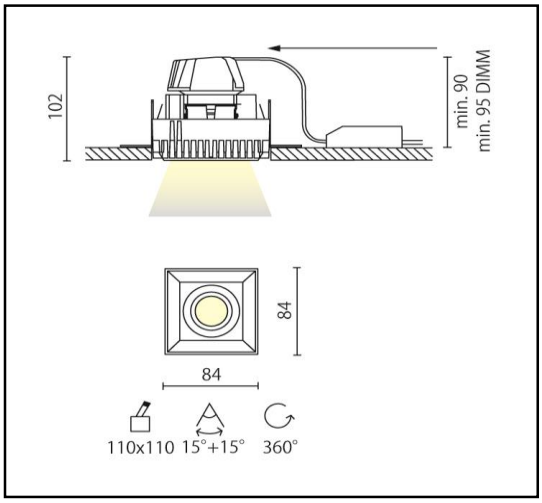

Specifiche apparecchio

Alimentazione	220-240V 50Hz
Driver 350mA	incluso
Classe di isolamento	CL II
Grado di protezione	IP23
	parte incassata IP20
Glow wire	960° C
Resistenza agli urti	IK04
Conformità alle norme	EN60598-2-1; EN60598-2-2
	EN62471:2008, EN60825-1
Rischio fotobiologico	RG1

Specifiche sorgente luminosa

Tipo	LED
Modello	COB
CRI	>90
Temp. Colore	2700/3000/4000K
Tolleranza colore	3 SDCM
Potenza typ.	11,9W
Indice Efficienza Energetica	E
Durata	60.000h L80/B10

CCT	lumen@65°c	CRI	EEI	codice
2700K	1460lm	>90	E	A5-850.27
3000K	1520lm	>90	E	A5-850.30
4000K	1545lm	>90	E	A5-850.40

Versioni dimmerabili

DALI	.../D2
switchDimm	.../D3
DTF	.../D5

Colori

06	Nero satinato
08	Bianco satinato

Accessori

AN037.13	Anello oro
PA047-24	Parabola 24°

mag-25

Riservata la facoltà di apportare modifiche senza alcun preavviso

BIFFI Luce srl - V.le delle Industrie, 14/16 - Busnago (MB) - 20874 Tel.039-6095574 - Fax.039-6095576
www.aqlus.it- aqlus@aqlus.it